BAÑERAS
SIN SISTEMA

FELICITACIONES, USTED HA ADQUIRIDO UN PRODUCTO DE ALTA CALIDAD, POR ESO LE SUGERIMOS LEER LAS SIGUIENTES RECOMENDACIONES.

AQUA 170

COD. SB004837 ___ 1M3

AQUA 150

COD. SB004836 ___ 1M3

AQUA 130

COD. SB005064 130 1M3

BRIGGS®

THE PREMIUM BATH COLLECTION

Estados Unidos / CISA USA. Vice Presidencia Comercial, Miami, Florida Telf. +1-954-232 9747 • **Ecuador** / EDESA. Av. Morán Valverde Oe3-191 y Quitumbe Ñan, Chillogallo Telf. PBX: +593-2-395 2900 • **Chile** / FANALOZA - Sanitarios de Chile S.A. Avda. Presidente Eduardo Frei Montalva Km 19.5 Colina, Santiago-Chile Telf: + 56-2-2351 5700 Fax: +56-2-2351 5802 • **Perú** / CERÁMICA SANITARIA S.A. Av. Oscar R. Benavides 2030 (ex Av. Colonial) Lima-Perú Telf: +511-336 8080 Fax: +511-336 8082 RUC No. 20330410478 • Servicio al Cliente: **1-800-783337** • **www.briggs.com.ec**

INSTALACIÓN BAÑERAS SIN SISTEMA

1. Impermeabilice el piso y la pared donde se instalará la bañera.

2. El nicho necesario para alojar la bañera deberá ser 5 cm más pequeño que el tamaño de la bañera, lo que permite colocar la bañera, el desagüe y rebosadero sin dificultad, proporcionando el soporte necesario para el contorno superior de la bañera. El desagüe en el piso marcado con círculo negro debe quedar libre de arena y lo más cercano al ducto de mantenimiento (observe área blanca en gráfico de nicho).

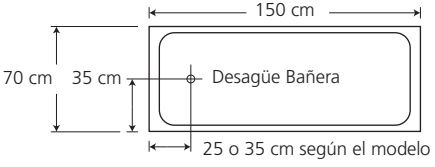

3.a. **Para bañeras sin patas de soporte**. La bañera deberá ser soportada en todo el perímetro por el contorno superior y el piso deberá ser instalado sobre una cama de arena (capa mínima de 15 cm) o mortero de cemento (mezcla de 80% arena y 20% cemento), Colocar sobre el piso una capa de 15 cm mínimo y estando fresco, coloque la bañera apoyando el fondo en su totalidad. Verifique que el desague esté en su posición correcta. Un día despues llenar la bañera, poner a funcionar y verificar que no exista fugas. Colocar listones anclados al muro en los laterales, cuidando que la misma permita descansar el contorno superior de la bañera sobre la superficie de apoyo.

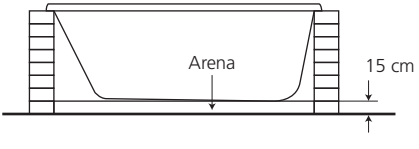

3.b. **Para bañeras con patas de soporte**. Nivelar las patas de la bañera en forma de cruz y a su vez el contorno superior de la bañera deberá descansar sobre la superficie de apoyo, cuidando que esté nivelado y se encuentre a la altura correcta.

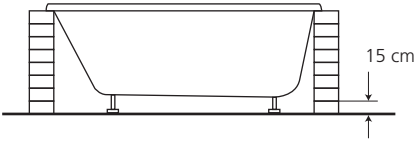

4. Instale la bañera apoyando el fondo en su totalidad o por medio de las patas de la misma. Nivelar la bañera hacia el desagüe, para tener una efectiva salida del agua.

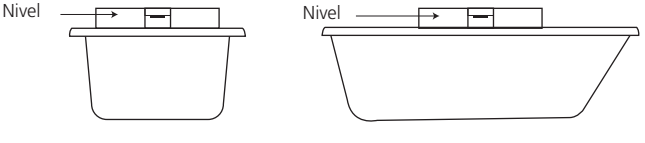

5. Cierre el nicho de la bañera con albañilería o tabique revestido dejando una tapa de registro para mantenimiento de 20 cm x 20 cm.

6. Instale el desagüe automático con sifón para bañeras Edesa cuidando que todas las uniones queden bien selladas para evitar fugas como se muestra en el siguiente gráfico. Use una goma sello reductora de 2” a 1 1/2”, en la unión del desagüe de la bañera y la descarga al piso.

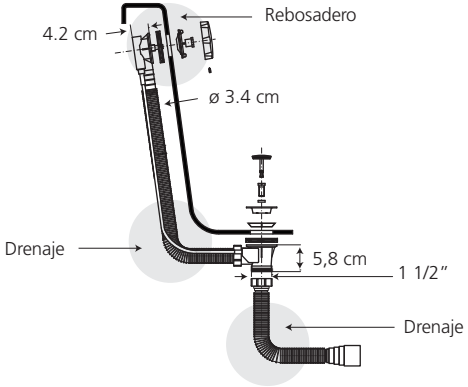

7. Coloque la bañera en su posición definitiva y selle con silicón en la unión entre el contorno superior de la bañera y la superficie de descanso, para evitar que el agua salpique o penetre al interior de la estructura.

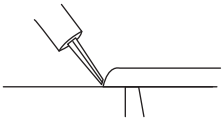

8. Ninguna de nuestras bañeras incluyen grifería. La alineación de las salidas de agua, llaves o griferías podrán ser colocadas a su elección, en cualquiera de los lados de la bañera.

RECOMENDACIONES GENERALES ANTES DE INICIAR LA INSTALACIÓN

1. Lea atentamente el manual antes de proceder a la instalación de su producto.
2. El producto debe ser instalado por técnicos autorizados y capacitados.
3. Comprobar que el producto ha sido transportado adecuadamente y que al momento de su recepción se encuentra en perfecto estado.
4. Evite los golpes y el transporte del producto de forma arriesgada o en malas condiciones.
5. En caso de que en la instalación de este producto no se respeten las instrucciones de este manual, así como las normas internacionales, EDESA declina toda responsabilidad.
6. Verificar los requerimientos óptimos para la instalación recomendados en la asesoría, conexiones sanitarias, sifón de 2" y su ubicación dependiendo del modelo de la bañera.

BENEFICIOS

- Fabricada en fibra de vidrio y acrílico, resistente al impacto y oxidación.
- Diseño ergonómico y filtro UV para color perdurable.
- Tiene una mica plástica de protección que debe ser retirada luego de la instalación.

BRIGGS®
THE PREMIUM BATH COLLECTION

GARANTÍA BRIGGS

La GARANTÍA BRIGGS brinda a nuestros clientes la seguridad de que fabricamos todos los productos con un alto estándar de calidad, otorgándoles la confianza de un eficiente y adecuado funcionamiento de los mismos, contamos con la tecnología necesaria y cumplimos con estrictas normas de calidad nacionales e internacionales en la industria de fabricación y comercialización de porcelana sanitaria, grifería, broncería, bañeras, hidromasajes y repuestos.

GARANTÍA DE LOS PRODUCTOS BRIGGS

BRIGGS garantiza que sus productos están libres de defectos de fabricación, a partir de la fecha de compra del producto, conforme a los períodos adjuntos:

- **Cabinas, Columnas y/o Tinas**: Un (1) año.
- **Complementos**: **Dos (2) años**. Aquellos que para el caso de ciertas griferías vienen en el mismo embalaje y/o que se emplean para su instalación, es decir:
  - Sifones plásticos y metálicos
  - Desagües plásticos y metálicos
  - Llaves angulares y mangueras flexibles
  - Aireadores
  - Cartuchos cerámicos y de compresión
  - Empaques
- **Repuestos De Cabinas, Columnas y/o Tinas: Un (1) año**. Son las partes internas/externas de las cabinas, columnas y/o tinas; aquellos que se adquieren a manera de reposición, para mantenimiento preventivo y/o sustitución de las partes. Por ejemplo: anillos, jets, vidrios, panel de control, entre otros.

RECOMENDACIONES DE INSTALACIÓN

- La presión mínima de agua debe ser 20 psi (140 KPa) para un eficiente funcionamiento de los productos. Se recomienda no exceder los 80 psi (550 KPa).
- Limpiar las tuberías previa la instalación de los productos BRIGGS. No deben existir restos de viruta metálica, piedras, arena, material sellante o cualquier otro material que pudiera obstruir la salida o paso de agua.
- La instalación de los productos debe realizarse según el Instructivo que viene adjunto con el producto y de su correcta aplicación depende el buen funcionamiento del producto.

INSTRUCCIONES DE MANTENIMIENTO

El seguimiento de estas instrucciones prolongará la vida útil de sus productos BRIGGS:

- Usar repuestos originales comercializados por EDESA S.A.
- Evitar el uso de cloraminas, polvos de limpieza, detergentes o limpiadores ácidos, abrasivos, de fibra o similares.
- Limpiar la grifería diariamente con un paño húmedo solamente. Para manchas fuertes utilice jabones líquidos y/o shampoo.

La obligación de BRIGGS bajo la GARANTÍA estipulada, será la de reemplazar o reparar los productos que resulten con defectos de fabricación. Esta garantía se otorgará como única y específica, en lugar de toda otra existente, y será exclusivamente para el comprador de un producto con Garantía, comercializado por BRIGGS o sus Distribuidores Autorizados. La GARANTÍA BRIGGS no cubre los gastos de instalación o mano de obra en los que se incurra por reemplazo y/o instalación de productos defectuosos.

VALIDEZ DE LA GARANTÍA

La GARANTÍA BRIGGS aplica cuando:

- La solicitud de garantía está dentro del tiempo estipulado en la misma.
- En el mantenimiento del producto se utilizan repuestos originales comercializados por BRIGGS.
- El defecto del producto no se debe al desgaste natural de los componentes ni de la apariencia derivada del uso normal.
- Los daños en el producto no han sido ocasionados por una mala instalación como son: Torques (ajustes) excesivos de los elementos de instalación o mangueras estranguladas, mal mantenimiento, mal uso, abuso o descuido en su operación.
- Los productos presenten fallas o daños que no sean resultado de un accidente: explosiones, golpes, incendios o de fuerza mayor.
- Las fallas en el producto no se deben al uso de aguas que contengan altas concentraciones de cloro o de productos relacionados.
- El producto no haya sido afectado por situaciones externas tales como: problemas hidráulicos, baja presión, alta presión, aire en las líneas de conducción.

Para hacer efectiva la garantía USTED debe presentar el producto y la factura en el punto de compra, o enviarlo junto con la factura en el empaque original o uno similar que ofrezca igual grado de protección, a cualquier oficina de EDESA dirigido a Servicio al Cliente, en caso que no haya sido instalado.

Si la grifería ha sido instalada, USTED debe llamar a Servicio al Cliente, quienes le atenderán en el lugar indicado con la presentación de la factura original.

SERVICIO AL CLIENTE:

1800-SUEDESA (1800-783337)

RECOMENDACIONES:

Todas las bañeras BRIGGS son probadas de fábrica en el proceso de control de calidad. Sin embargo, por posibles problemas de manipulación, se recomienda llenar con agua y verificar filtraciones y funcionamiento antes de proceder a la instalación, conforme a las siguientes instrucciones:

1. Retire el empaque cuidadosamente
2. Manipule la bañera sólo por los bordes y no por las tuberías; para no ocasionar fracturas.
3. Verifique el buen acabado de la bañera y que contenga todos los accesorios que solicitó.
4. Colóquela en una superficie sin que el desagüe roce el piso.
5. Instale el desagüe.
6. Llénela con agua. Drene la bañera.

MANTENIMIENTO

Antes de utilizar revise que no existan residuos de construcción u otros elementos. Para removerlos no emplee herramientas como espátulas o escobillas de metal.

Para la limpieza de la tina se recomienda emplear productos neutros: detergentes suaves y esponjas o paños de tela o plásticos blandos. No emplee espatulas de metal o herramientas metálicas, tampoco polvos abrasivos o detergentes muy fuertes.

BRIGGS®
THE PREMIUM BATH COLLECTION

ESQUEMA DIMENSIONAL

AQUA 170

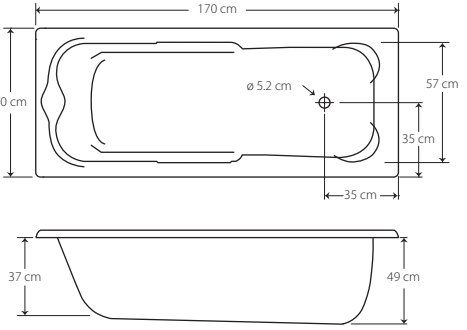

AQUA 150

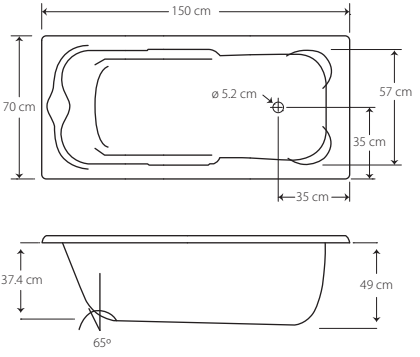
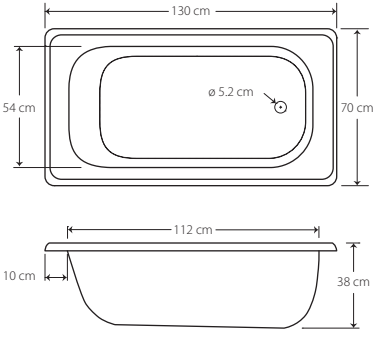
AQUA 130