BRIGGS®

NEW SMART BRIGGS

COD. CSY0**7451**1301CB

MEDIDAS:
69 x 42.5 x 47.6 cm

La tecnología y el diseño se unen para llenar de bienestar tus espacios.

Descubre una nueva experiencia innovadora con características exclusivas.

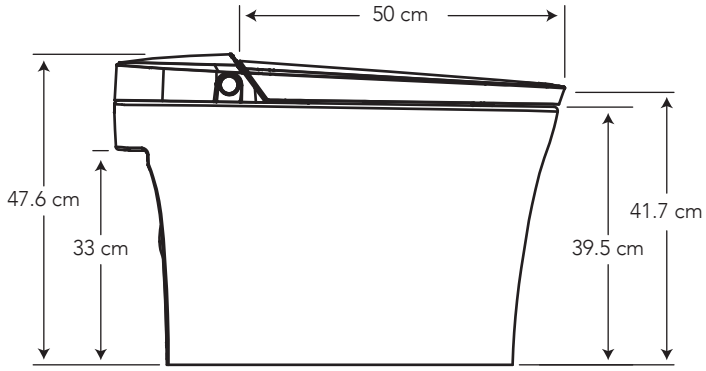

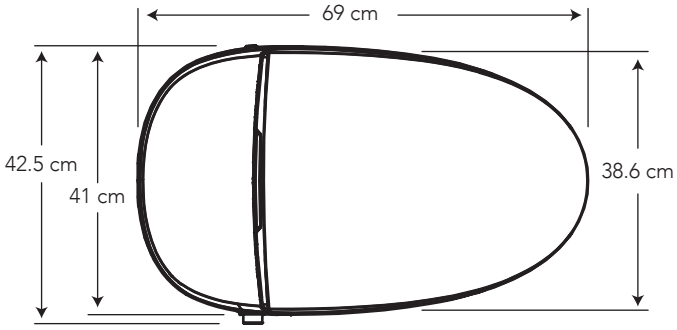

Maneja las funciones de tu Smart fácilmente a través del control remoto, accede a todos sus beneficios de tecnología al alcance de tu mano.

COLORES

Blanco

130

CARACTERÍSTICAS

Material: Cerámica sanitaria y plástico

Tipo: Inodoro alargado one piece

Incluye: Asiento slow down

Consumo de Agua:
Sistema de doble descarga, consume 6 litros para sólidos y 4.1 litros para líquidos

Presión de agua recomendada:
35 psi (240 kPa) a 80 psi (550 kPa)
con flujo de agua mayor a 15 litros por minuto

Distancia: desde la pared hasta el desagüe: 30.5 cm

Dispone de luz LED en su interior

CUMPLE CON NORMA

- Cumple con norma NTE INEN 3082

BRIGGS®

ESPECIFICACIONES

• Consumo de agua:	6 y 4.1 litros
• Peso del inodoro:	37.9 kg
• Espesor mínimo de cerámica:	0.6 cm
• Tolerancia dimensional:	± 5% < 20 cm ± 3% > 20 cm
• Instalación:	30.5 cm piso
• Altura sello:	6.3 cm
• Diámetro-Trampa:	4.1 cm
• Superficie de agua:	19 cm x 14.5 cm

¿QUÉ INCLUYE?

- Asiento New Smart Briggs
- Llave angular y manguera flexible
- Set de anclaje taza piso
- Sello de cera
- Control remoto
- Conexión eléctrica de 110 voltios para funciones del inodoro
- Limpieza frontal o posterior con flujo de agua y secado
- Descarga automática
- Encendido o apagado de luz LED
- Regulación de temperatura del agua y del asiento tipo caída lenta
- Deodorización filtro de aire.

BENEFICIOS

- Brillo inalterable y duración de por vida con alta estética y asepsia
- Tecnología que brinda una experiencia superior de múltiples sensaciones de bienestar al usar el baño (temperatura, higiene, confort y satisfacción)
- Asepsia al 100%, pues no entra en contacto con el sanitario ya que puede utilizar el control remoto y se elimina el uso de papel higiénico
- Estilo con tendencia europea de vanguardia, para aquellos que buscan en el sanitario, un objeto decorativo, fácil de limpiar
- Asiento climatizado, envolvente y moderno, de caida lenta para evitar golpes
- Contamos con stock completo de repuestos.

CUIDADOS Y LIMPIEZA

- Se recomienda el uso de agua y jabón suave para el mantenimiento regular del producto. Evitar elementos abrasivos, ácidos o disolventes.
- Puede encontrar consejos y tips en Baño OK, mantenimiento fácil para tu equipo de baño.

GARANTÍA

BRIGGS garantiza que sus productos están libres de defectos de fabricación, a partir de la fecha de compra del producto, conforme a los períodos adjuntos:

- Cerámica Sanitaria: De por vida en funcionamiento y acabado de la cerámica sanitaria.
- Repuestos de cerámica sanitaria: componentes de cerámica sanitaria que conforman un inodoro o un lavamanos, adquiridos por partes, tienen garantía de por vida.
- Herraje y Asiento plástico: Dos (2) años.