FIRENZE

COD. CSY0**6033**1301CB

MEDIDAS:
63.4 x 35.1 x 73.7 cm

Líneas rectas combinadas con tanque de tamaño alto. Ideal para espacios innovadores.

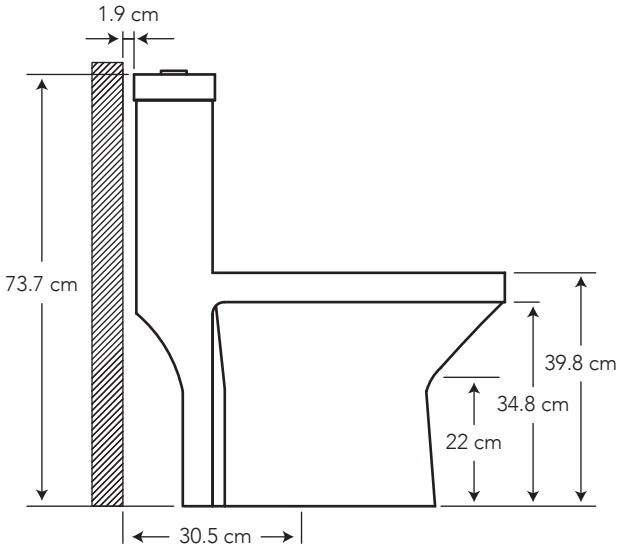

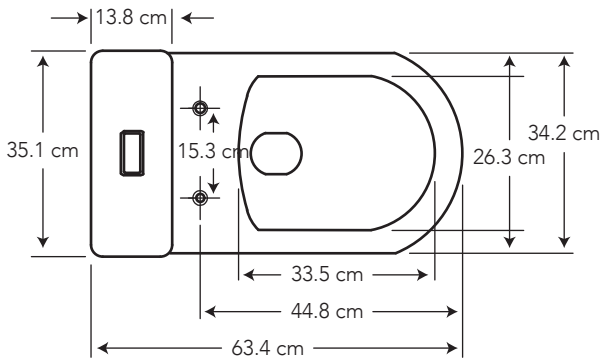

COLORES

Blanco

130

CARACTERÍSTICAS

Material:	Cerámica sanitaria
Tipo:	Inodoro redondo de una pieza
Incluye:	Asiento slow down
Consumo de Agua:	Sistema de doble descarga, consume 4.8 litros para sólidos y 3.5 litros para líquidos
Presión de agua recomendada:	20 psi (140 kPa) a 80 psi (550 kPa)
Distancia:	desde la pared hasta el desagüe: 30.5 cm

CUMPLE CON NORMA

- Cumple con norma NTE INEN 3082

BRIGGS

ESPECIFICACIONES

• Consumo de agua:	4.8 y 3.5 litros
• Peso de inodoro:	37.8 kg
• Espesor mínimo de cerámica:	0.6 cm
• Tolerancia dimensional:	± 5% < 20 cm ± 3% > 20 cm
• Nivel mínimo agua en el tanque:	19.3 cm
• Instalación:	30.5 cm al piso
• Altura sello:	5.3 cm
• Diámetro-Trampa:	4.4 cm
• Superficie de agua:	13.4 cm x 9.6 cm

¿QUÉ INCLUYE?

- Asiento slow down, Herraje dual flush, Botón dual flush, Sello de cera, Set de anclaje taza piso, Tapas de anclaje.

BENEFICIOS

- Brillo inalterable y duración de por vida con alta estética y asepsia.
- Anillo de la taza redonda y medidas compactas, ideal para baños pequeños.
- Tecnología Dual Flush que ahorra más del 50% de agua frente a los sanitarios tradicionales, contribuyendo al cuidado del medio ambiente.
- Asiento moderno, de caida lenta para evitar golpes, y fácilmente desmontable que ayuda a la limpieza total.
- Requiere tubería de 4" para la descarga de inodoro. Fácil instalación pues cumple con las normativas para la construcción.
- Producto que otorga puntos para construcciones que certifican LEED y EDGE.
- Contamos con stock completo de repuestos.

CUIDADOS Y LIMPIEZA

- Se recomienda el uso de agua y jabón suave para el mantenimiento regular del producto. Evitar elementos abrasivos, ácidos o disolventes.
- Puede encontrar consejos y tips en Baño OK, mantenimiento fácil para tu equipo de baño.

GARANTÍA

BRIGGS garantiza que sus productos están libres de defectos de fabricación, a partir de la fecha de compra del producto, conforme a los períodos adjuntos:

- Cerámica Sanitaria: De por vida en funcionamiento y acabado de la cerámica sanitaria.
- Repuestos de cerámica sanitaria: componentes de cerámica sanitaria que conforman un inodoro o un lavamanos, adquiridos por partes, tienen garantía de por vida.
- Herraje y Asiento plástico: Dos (2) años.