BRIGGS®

TAZA CARLTON ADA HET

CÓDIGO
Spud Plástico JSP07790 1301CB
Spud de Bronce JS007790 1301CB

MEDIDAS:
69.5 x 38.6 x 44.8 cm

Taza diseñada para descargar con fluxómetro o con válvulas, de entrada superior.

TECNOLOGÍA HET 3,8 litros

COLORES

Blanco

130

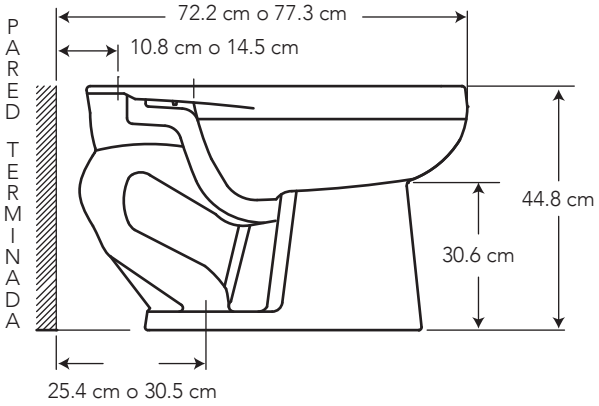

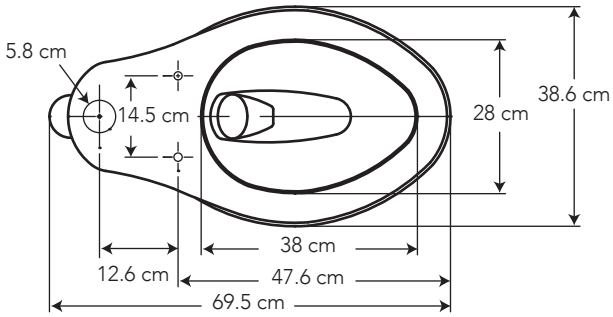

CARACTERÍSTICAS

Material: Cerámica sanitaria

Tipo: Taza institucional

Anillo: Alargado, 5 cm más largo que los redondos

Consumo de Agua: 3.8 litros por descarga, también funciona con fluxómetros de 4,8 y 6 litros por descarga

Presión de agua recomendada: 35 psi (241 kPa) a 80 psi (550 kPa)

Instalación: al piso desde la pared hasta el desagüe 25.4 cm o 30.5 cm

CUMPLE CON NORMA

- Cumple con norma NTE INEN 3082
- Cumple con la norma ASME A112.19.2–2018 / CSA B45.1-18
- Cumple y supera los requerimientos ADA nacionales e internacionales. Medida 5 cm más alta que la taza tradicional, adecuado para personas con discapacidad

BRIGGS®

ESPECIFICACIONES

• Consumo de agua:	3.8 litros
• Peso del inodoro:	23.5 kg
• Espesor mínimo de cerámica:	0.6 cm
• Tolerancia dimensional:	± 3% < 20 cm ± 5% > 20 cm
• Instalación:	25.4 cm o 30.5 cm
• Altura sello:	6 cm
• Diámetro-Trampa:	5.1 cm
• Superficie de agua:	27 cm x 26 cm

BENEFICIOS

- Brillo inalterable y duración de por vida con alta estética y asepsia.
- Ideal para lugares de alto tráfico: aeropuertos, restaurantes, centros comerciales, ciertas áreas de hospitales.
- El diseño hidráulico incluye un jet interno. Al instalar más de 3 inodoros juntos se recomienda tubería de anillo cerrado, pues esto permite realizar descargas continuas y simultáneas.
- Tecnología HET: Preparada para utilizar 3.8 litros por descarga con fluxómetros. Ahorro del 53% de agua frente a los sanitarios tradicionales, contribuyendo al cuidado del medio ambiente.
- Diámetro de la trampa: 5.1 cm. Facilita la expulsión de los desechos por la amplitud de la trampa, que es superior a la norma exigida (3.8 cm)
- Requiere tubería de 4" para la descarga de inodoro
- Producto que otorga puntos para construcciones que certifican LEED o EDGE.
- Contamos con stock completo de repuestos.

CUIDADOS Y LIMPIEZA

- Se recomienda el uso de agua y jabón suave para el mantenimiento regular del producto. Evitar elementos abrasivos, ácidos o disolventes.
- Puede encontrar consejos y tips en Baño OK, mantenimiento fácil para tu equipo de baño.

GARANTÍA

BRIGGS garantiza que sus productos están libres de defectos de fabricación, a partir de la fecha de compra del producto, conforme a los períodos adjuntos:

- Cerámica Sanitaria: De por vida en funcionamiento y acabado de la cerámica sanitaria.
- Repuestos de cerámica sanitaria: componentes de cerámica sanitaria que conforman un inodoro o un lavamanos, adquiridos por partes, tienen garantía de por vida.
- Asiento plástico: Dos (2) años.

SERVICIO AL CLIENTE

1-800-783337

CUSTOMER SERVICE

¿QUÉ INCLUYE?

ASIENTO ORQUÍDEA
COD. SP1095191301BO

SPUD DE 1 1/2" DE PLÁSTICO
COD. SC0051100001BO

O

SPUD DE 1 1/2" DE BRONCE
COD. SC0051104021BO

TAPAS DE ANCLAJE
COD. SP005111___1BO

BAÑO OK

GARANTIA