MANGUITO DE CONEXIÓN AL PISO

COD. SC002460 0001BO

MEDIDAS:
20.6 x 12.2 x 28.5 cm

Manguito de conexión para inodoros con descarga al piso.

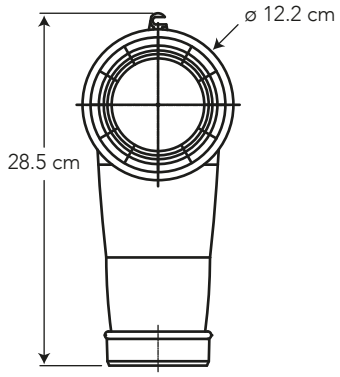

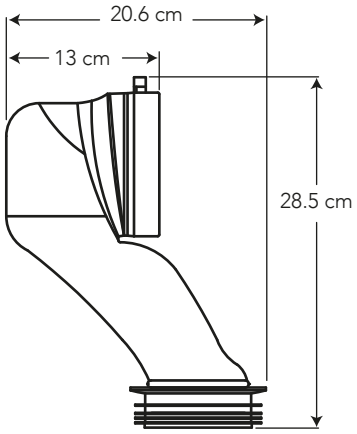

CARACTERÍSTICAS

Material:	PVC y caucho
Peso:	370 gramos

USOS

- Inodoro Verso, Eboli, Mallorca, Parma

GARANTÍA

BRIGGS garantiza que sus productos están libres de defectos de fabricación, a partir de la fecha de compra del producto, conforme a los períodos adjuntos:

- Repuestos de inodoros: Dos (2) años.

SERVICIO AL CLIENTE
1-800-783337
CUSTOMER SERVICE

Briggs Ecuador briggs_ec