BRIGGS®

HERRAJE KINGSLEY ADVANCE

COD. SP003915 0001BO

MEDIDAS:
Válvula de Admisión: 5.8 x 10.1 x 29.2 cm
Válvula de Descarga: 10.6 x 14.2 x 21.1 cm

Herraje de doble descarga para inodoro Kingsley Advance.

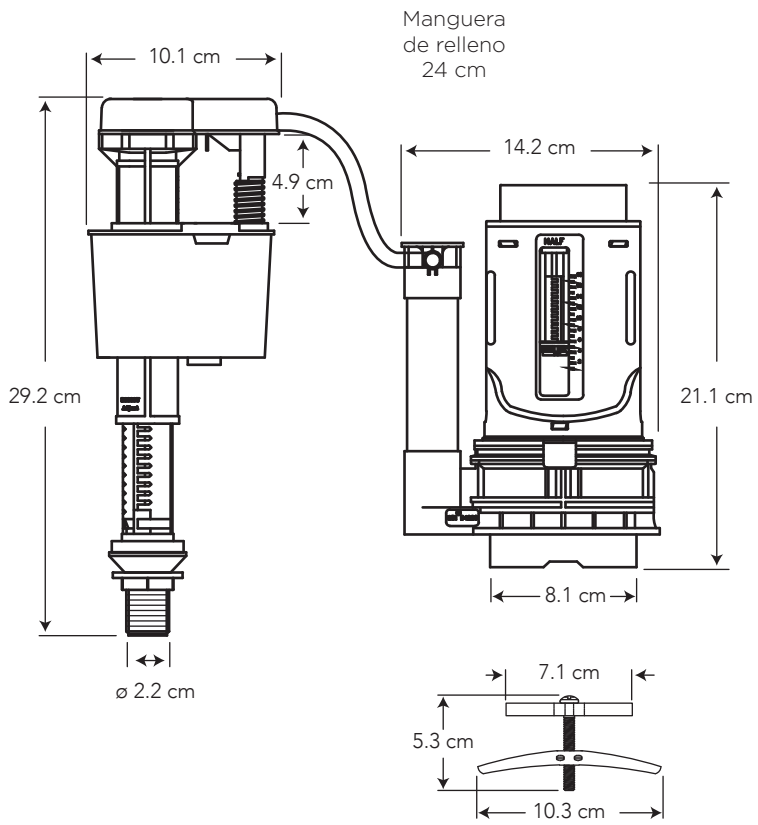

CARACTERÍSTICAS

Material:	ABS y PVC
Peso:	790 gramos
Tipo:	Surtidor regulable de 7 1/2"

USOS

- Inodoro Kingsley Advance

BENEFICIOS

- Resistente al agua gracias a sus materiales no corrosivos.
- Válvula de admisión, con filtro de canastilla y altura regulable, contiene sistema antisifón que evita el retorno del agua a la red.
- Válvula de descarga tipo torre, brinda sello hermético que evita fugas de agua.

GARANTÍA

BRIGGS garantiza que sus productos están libres de defectos de fabricación, a partir de la fecha de compra del producto, conforme a los períodos adjuntos:

- Herraje y Asiento plástico: Dos (2) años.

SERVICIO AL CLIENTE
1-800-783337
CUSTOMER SERVICE

Briggs Ecuador briggs_ec