BRIGGS®

HERRAJE
KINDER

COD. SP0039180001BO

MEDIDAS:
Válvula de Admisión: 5.8 x 10.1 x 28.3 cm
Válvula de Descarga: 11.2 x 7.7 x 22.7 cm

Herraje de una descarga para inodoro Kinder.

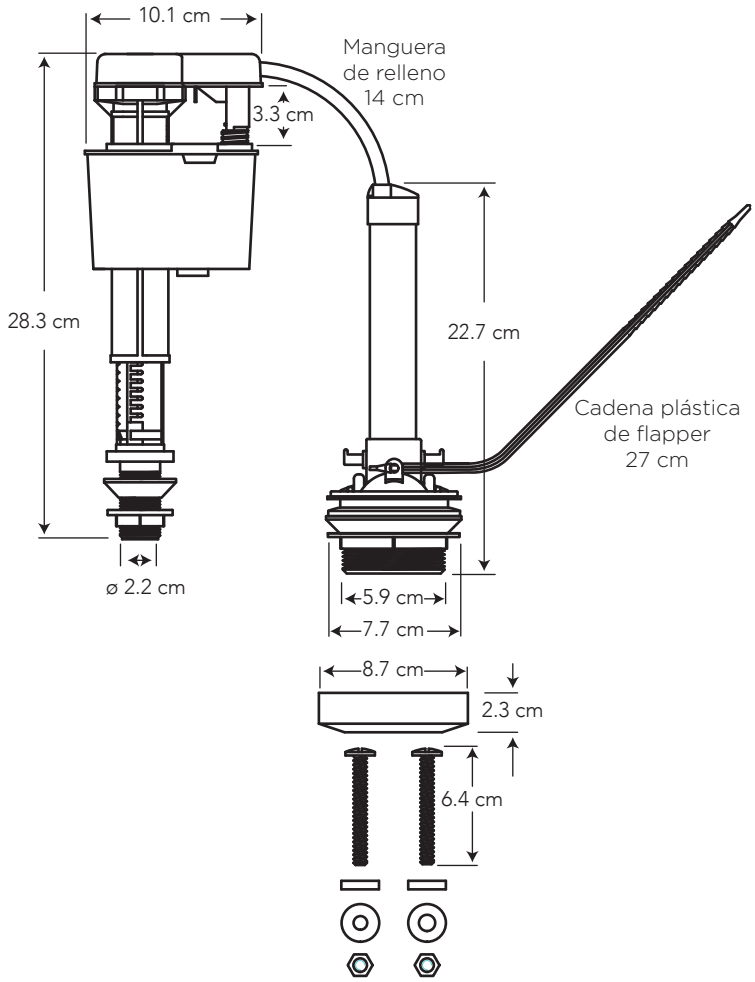

CARACTERÍSTICAS

Material:	ABS y PVC
Peso:	540 gramos
Tipo:	Surtidor regulable de 7 1/2"

USOS

- Inodoro Kinder

BENEFICIOS

- Resistente al agua gracias a sus materiales no corrosivos.
- Válvula de admisión, con filtro de canastilla y altura regulable, contiene sistema antisifón que evita el retorno del agua a la red.
- Válvula de descarga con flapper, brinda sello hermético que evita fugas de agua.

GARANTÍA

BRIGGS garantiza que sus productos están libres de defectos de fabricación, a partir de la fecha de compra del producto, conforme a los períodos adjuntos:

- Herraje y Asiento plástico: Dos (2) años.

SERVICIO AL CLIENTE
1-800-783337
CUSTOMER SERVICE

Briggs Ecuador briggs_ec