MILLENIUM

COD. JS005527 1301CB

MEDIDAS:
35 x 59 x 12 cm

Se adapta en forma perfecta para uso institucional.

Es ideal, moderno y cómodo para su uso.

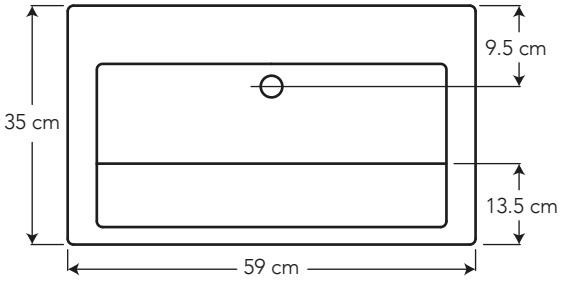

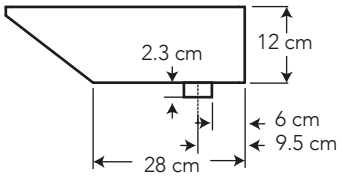

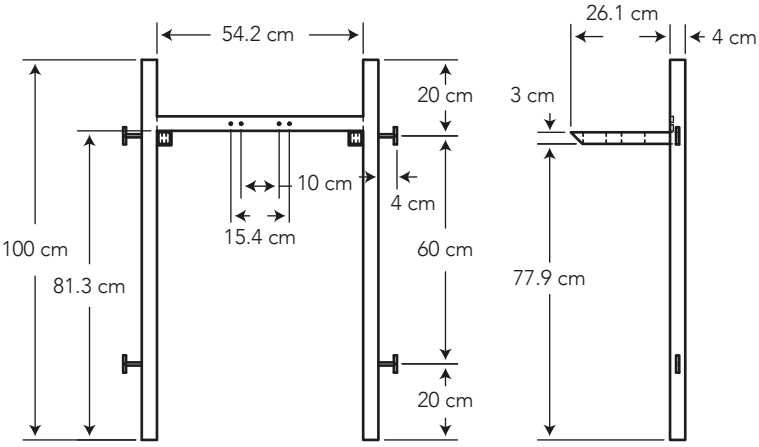

COLORES

Blanco

130

CARACTERÍSTICAS

Material:	Cerámica sanitaria
Tipo:	Colgado a la pared sobre carrier
Grifería:	A la pared

CUMPLE CON NORMA

- Cumple con norma NTE INEN 3082
- Cumple con la norma ASME A112.19.2–2018 / CSA B45.1-18
- Cumple con los requerimientos de accesibilidad ADA, pues puede instalarse a distintas alturas

BRIGGS®

ESPECIFICACIONES

- Capacidad de agua: 6 litros
- Peso del lavamanos: 12.3 kg
- Espesor mínimo de cerámica: 0.6 cm
- Tolerancia dimensional: ± 3% > 20 cm
± 5% < 20 cm
- Tipo de montaje: a la pared

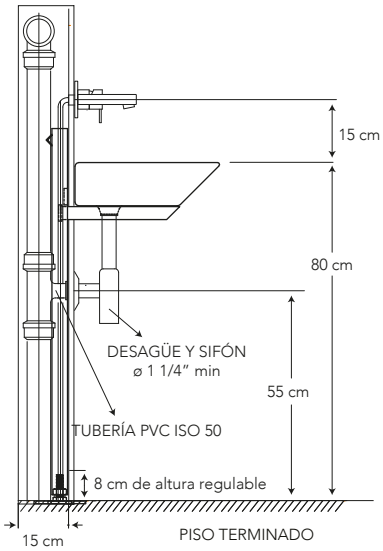

Nota:

- Cortar el extremo del sifón que va conectado a la pared de 8 a 12 cm.
- Se recomienda el uso de desagüe con rejilla para evitar el desbordamiento.

¿QUÉ INCLUYE?

MILLENIUM CARRIER
COD. SC007781000100

El mismo será instalado detrás de la pared, dejándolo suspendido, dando una gran comodidad y uso del espacio, crucial para este tipo de requerimientos.

BENEFICIOS

- Brillo inalterable y duración de por vida con alta estética y asepsia.
- El lavamanos perfecto para uso institucional.
- Variadas posibilidades de combinación con griferías de pared que permiten el uso en espacios institucionales.
- Contamos con stock completo de repuestos.

CUIDADOS Y LIMPIEZA

- Se recomienda el uso de agua y jabón suave para el mantenimiento regular del producto. Evitar elementos abrasivos, ácidos o disolventes.
- Puede encontrar consejos y tips en Baño OK, mantenimiento fácil para tu equipo de baño.

GARANTÍA

BRIGGS garantiza que sus productos están libres de defectos de fabricación, a partir de la fecha de compra del producto, conforme a los períodos adjuntos:

- Cerámica Sanitaria: De por vida en funcionamiento y acabado de la cerámica sanitaria.
- Repuestos de Cerámica Sanitaria: componentes de cerámica sanitaria que conforman un inodoro o un lavamanos, adquiridos por partes, tienen garantía de por vida.