LIVENZA

COD. SS005730 ___ 1CW

MEDIDAS:
ø 43.3 x 13 cm

Diseño moderno tipo fuente, que armoniza perfectamente en todos los estilos de baño.

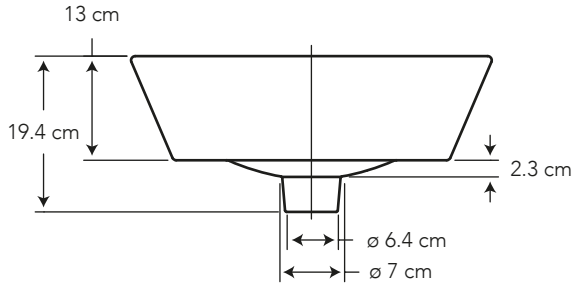

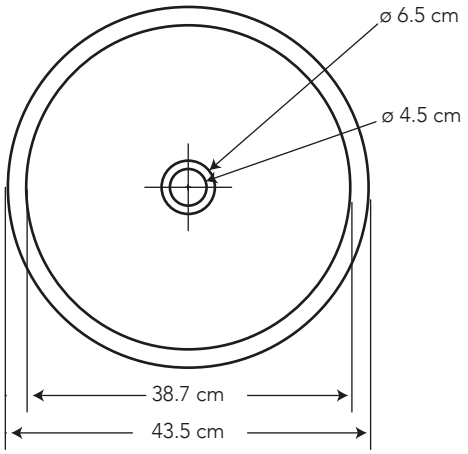

COLORES

Blanco	Bone
130	733

CARACTERÍSTICAS

Material:	Cerámica sanitaria
Tipo:	Sobreponer mueble - fuente
Grifería:	Sobre el mueble o a la pared
	Este lavamanos no incluye rebosadero

CUMPLE CON NORMA

- Cumple con norma NTE INEN 3082
- Cumple con la norma ASME A112.19.2–2018 / CSA B45.1-18

BRIGGS®

ESPECIFICACIONES

• Capacidad de agua:	8.9 litros
• Peso del lavamanos:	8.4 kg
• Espesor mínimo de cerámica:	0.6 cm
• Tolerancia dimensional:	± 3% > 20 cm ± 5% < 20 cm
• Instalación:	sobre mueble

BENEFICIOS

- Brillo inalterable que brindan duración de por vida con alta estética y asepsia.
- Modelo que inspira diseño y transciende tendencias minimalistas.
- Resiste un peso de 250 libras aplicados directamente.
- Lavamanos sobre mueble - tipo fuente - convierte al lavamanos en un elemento decorativo dentro del baño.
- Las líneas redondas proporcionan la sensación de armonía al ambiente de baño y un aire minimalista.
- La combinación con griferías complementan el estilo del baño.
- Plantilla de corte para instalación impresa en la caja o también puede descargar de la web

CUIDADOS Y LIMPIEZA

- Se recomienda el uso de agua y jabón suave para el mantenimiento regular del producto. Para los colores mate luego de su uso se sugiere limpieza inmediata y así conservar su estética y textura. Evitar elementos abrasivos, ácidos o disolventes.
- Puede encontrar consejos y tips en Baño OK, mantenimiento fácil para tu equipo de baño.

BAÑO OK

GARANTÍA

BRIGGS garantiza que sus productos están libres de defectos de fabricación, a partir de la fecha de compra del producto, conforme a los períodos adjuntos:

- Cerámica Sanitaria: De por vida en funcionamiento y acabado de la cerámica sanitaria.
- Repuestos de Cerámica Sanitaria: componentes de cerámica sanitaria que conforman un inodoro o un lavamanos, adquiridos por partes, tienen garantía de por vida.

GARANTIA