BRIGGS®

GIORGIO

COD. SSY0**6894**1301CB

MEDIDAS:
ø 45 x 20 cm

Diseño con líneas curvas, que se adapta a la perfección a un ambiente de baño vanguardista.

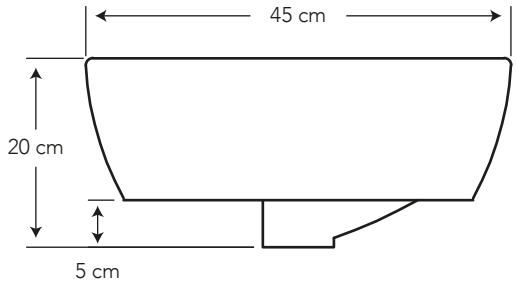

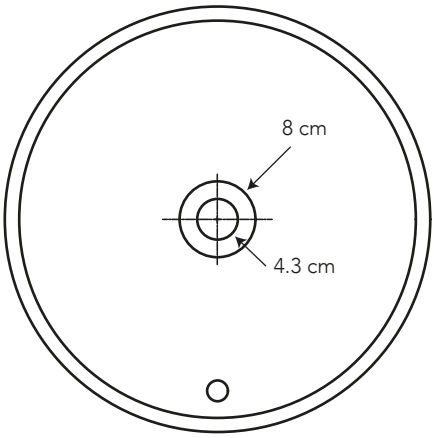

COLORES

Blanco

130

CARACTERÍSTICAS

Material:	Cerámica sanitaria
Tipo:	Sobreponer mueble - fuente
Grifería:	Sobre el mesón o pared
	Este lavamanos incluye rebosadero

CUMPLE CON NORMA

- Cumple con norma NTE INEN 3082

BRIGGS®

ESPECIFICACIONES

• Capacidad de agua:	6.1 litros
• Peso del lavamanos:	8.5 kg
• Espesor mínimo de cerámica:	0.6 cm
• Tolerancia dimensional:	± 3% > 20 cm ± 5% < 20 cm
• Instalación:	sobre mueble

¿QUÉ INCLUYE?

ANILLO DE REBOSADERO
COD. SC0052750001BO

DESAGÜE 1 1/4" METÁLICO PUSH BUTTON CON REBOSADERO
COD. SC0016963061BO

BENEFICIOS

- Brillo inalterable y duración de por vida con alta estética y asepsia.
- Modelo que inspira diseño y transciende tendencias minimalistas, grosor mínimo en sus líneas Slim, tendencia de mercado.
- Garantizamos el correcto funcionamiento, sin filtraciones, al incluir el desagüe.
- Lavamanos sobre mueble - tipo fuente - convierte al lavamanos en un elemento decorativo dentro del baño.
- Las formas curvas armonizan con todo tipo de elementos decorativos.
- La combinación con griferías para mesón y pared complementarán el estilo del baño.
- El color blanco, aporta asepsia e higiene en el ambiente.

CUIDADOS Y LIMPIEZA

- Se recomienda el uso de agua y jabón suave para el mantenimiento regular del producto. Evitar elementos abrasivos, ácidos o disolventes.
- Puede encontrar consejos y tips en Baño OK, mantenimiento fácil para tu equipo de baño.

BAÑO OK

GARANTÍA

BRIGGS garantiza que sus productos están libres de defectos de fabricación, a partir de la fecha de compra del producto, conforme a los períodos adjuntos:

- Cerámica Sanitaria: De por vida en funcionamiento y acabado de la cerámica sanitaria.
- Repuestos de Cerámica Sanitaria: componentes de cerámica sanitaria que conforman un inodoro o un lavamanos, adquiridos por partes, tienen garantía de por vida.

GARANTIA

SERVICIO AL CLIENTE

1-800-783337

CUSTOMER SERVICE