VÁLVULA DE DESCARGA BRIGGSMATIC
PARA INODORO

COD. SG007788 3061CW

MEDIDAS:
ø 14 x 12.4 cm

Diseñada especialmente para lugares de alto tráfico. Ahorro de agua por su cierre automático.

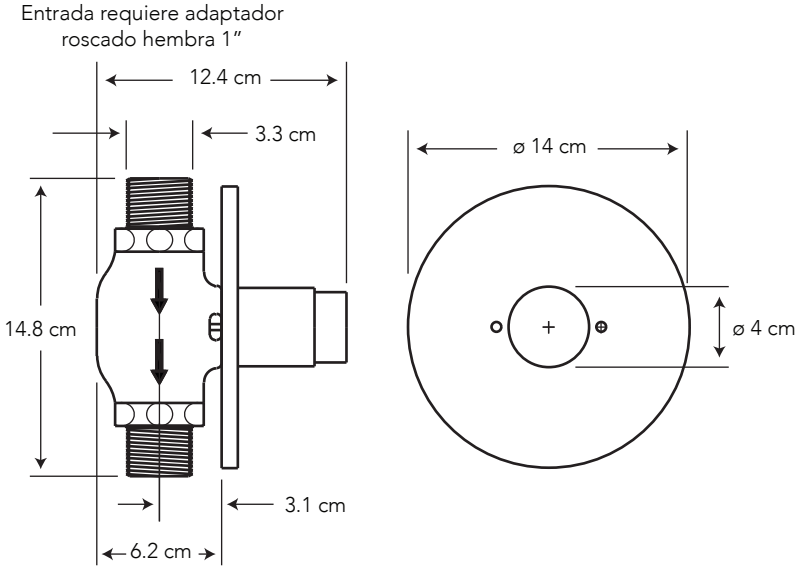

Eje central
a pared terminada
min 3.1 cm
max 6.2 cm

COLORES

Cromo

306

Cero defectos estéticos

CARACTERÍSTICAS

Material: Latón

Cartucho: Cierre automático

Presión de agua recomendada:
35 psi (241 kPa) a 125 psi (860 kPa)

Consumo de Agua:
4.8 litros por descarga

Vida útil del pistón:
150.000 ciclos

CUMPLE CON NORMA

- Cumple con la norma ASME A112.1037 - 2015 / CSA B125.37-15 Performance requirements for pressurized flushing devices for plumbing fixtures.

BRIGGS®

ESPECIFICACIONES

- Línea de alimentación de agua de 1"
- Eje central a pared terminada min 3.5 cm max 6 cm
- Entrada requiere adaptador roscado hembra 1"

CONEXIÓN POSTERIOR

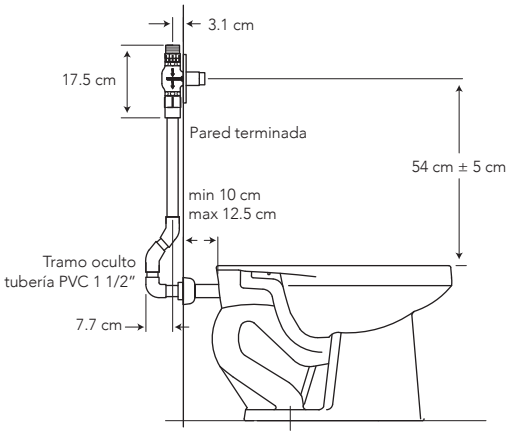

¿QUÉ INCLUYE?

- Tubos de conexión

BENEFICIOS

- Mayor durabilidad al estar fabricado en latón, debido a que cuenta con una aleación de cobre más zinc.
- Comodidad de uso para los usuarios al activarse con botón push. Tipo de cierre automático con duración de 3 a 4 segundos de apertura, optimiza el uso y previene el desperdicio de agua. Ahorra el 40% de agua frente a la grifería tradicional.
- Compatibilidad de componentes nos permite asegurar el stock de repuestos.
- Producto sometido a estrictas pruebas de salinidad realizadas en nuestros laboratorios garantizando que el producto no se oxide en un ambiente húmedo.
- Grifería probada a 500 psi por un minuto para garantizar la calidad del producto en situaciones de golpes puntuales de aumento brusco de la presión de agua.
- Producto que otorga puntos para construcciones que certifican EDGE.
- No es tóxico gracias a su bajo contenido de plomo requerido por norma.

CUIDADOS Y LIMPIEZA

- Se recomienda el uso de agua y jabón suave para el mantenimiento regular del producto. Evitar elementos abrasivos, ácidos o disolventes.
- Puede encontrar consejos y tips en Baño OK, mantenimiento fácil para tu equipo de baño.

BAÑO OK

GARANTÍA

BRIGGS garantiza que sus productos están libres de defectos de fabricación, a partir de la fecha de compra del producto, conforme a los períodos adjuntos:

- Grifería y Plomería: De por vida para el cuerpo principal y acabado en cromo (306). En todos los otros acabados que no sean cromo, cinco (5) años.
- Repuestos de Grifería y Plomería: Dos (2) años. Son las partes internas/externas de la grifería, que están expuestas al desgaste natural por el uso y se adquieren a manera de reposición, para mantenimiento preventivo y/o sustitución de las partes. Por ejemplo: cartuchos, aireadores, manillas, empaques, picos de cocina, duchadores de mano, mangueras, kits de instalación (tuercas, tornillos, arandelas, etc), conectores universales, entre otros.

GARANTIA

SERVICIO AL CLIENTE

1-800-783337

CUSTOMER SERVICE