FLUXÓMETRO
OCULTO SLOAN CON SENSOR PARA INODORO 153 - 1.28

COD. SG007933061BO

MEDIDAS:
24.6 x 34.3 x 54.5 cm

Productos eficientes en el consumo de agua, de gran duración y cierre hermético, resistentes para lugares de alto tráfico.

SENSOR

TECNOLOGÍA HET 4,8 litros

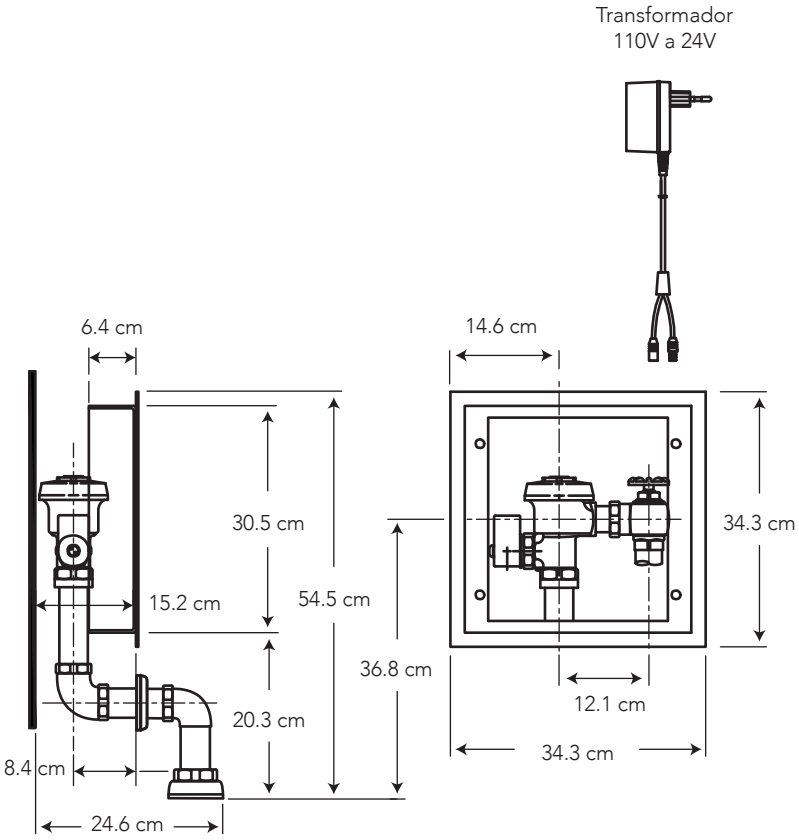

COLORES

Cromo

306

Cero defectos estéticos

CARACTERÍSTICAS

Material: Latón, ABS

Descarga: Válvula Solenoide de cierre automático

Presión de agua recomendada: 35 psi (241 kPa) a 125 psi (860 kPa)

Consumo de Agua: 4.8 litros por descarga regulable

Vida útil de la Válvula Solenoide: 150.000 ciclos

CUMPLE CON NORMA

- Cumple con norma ASME A112.1037-2015/ CSA B125.37-15

BRIGGS®

ESPECIFICACIONES

VISTA LATERAL

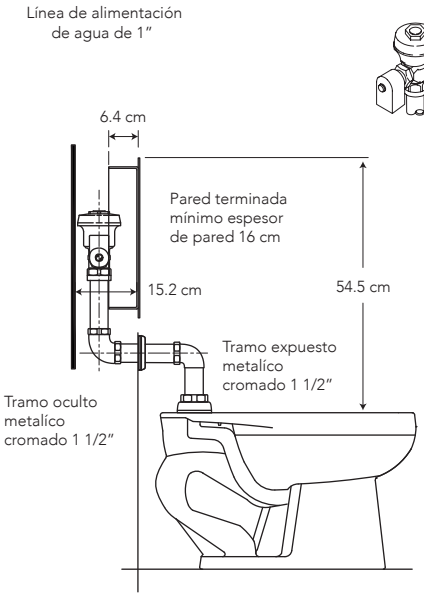

VISTA PERSPECTIVA

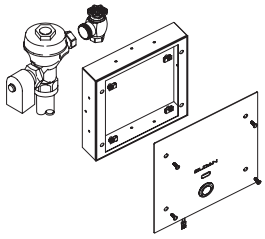

¿QUÉ INCLUYE?

- Kit tuberías de instalación
- Accesorio para corrección de distancias

El transformador 110V -24V, código SG0079340001BO se vende por separado

BENEFICIOS

- Comodidad de uso para los usuarios al activarse automáticamente con sensor. Tipo de cierre automático, optimiza el uso y previene el desperdicio de agua.
- Mayor durabilidad al estar fabricado en latón, debido a que cuenta con una aleación de cobre más zinc.
- Compatibilidad de componentes nos permite asegurar el stock de repuestos.
- Producto versátil, pues puede ser instalado en diferentes modelos de inodoros.
- Producto sometido a estrictas pruebas de salinidad realizadas en nuestros laboratorios garantizando que el producto no se oxide en un ambiente húmedo.
- Grifería probada a 500 psi por un minuto para garantizar la calidad del producto en situaciones de golpes puntuales de aumento brusco de la presión de agua.
- Producto que otorga puntos para construcciones que certifican LEED o EDGE.
- No es tóxico gracias a su bajo contenido de plomo requerido por norma.

CUIDADOS Y LIMPIEZA

- Se recomienda el uso de agua y jabón suave para el mantenimiento regular del producto. Evitar elementos abrasivos, ácidos o disolventes.
- Puede encontrar consejos y tips en Baño OK, mantenimiento fácil para tu equipo de baño.

BAÑO OK

GARANTÍA

BRIGGS garantiza que sus productos están libres de defectos de fabricación, a partir de la fecha de compra del producto, conforme a los períodos adjuntos:

- Grifería y Broncería: De por vida para el cuerpo principal y acabado en cromo (306). En todos los otros acabados que no sean cromo, cinco (5) años.
- Repuestos de Grifería y Broncería: Dos (2) años. Son las partes internas/externas de la grifería, que están expuestas al desgaste natural por el uso y se adquieren a manera de reposición, para mantenimiento preventivo y/o sustitución de las partes. Por ejemplo: cartuchos, aireadores, manillas, empaques, picos de cocina, duchadores de mano, mangueras, kits de instalación (tuercas, tornillos, arandelas, etc), conectores universales, entre otros.

GARANTIA

SERVICIO AL CLIENTE

1-800-783337

CUSTOMER SERVICE