FLUXÓMETRO SLOAN GEM2 PARA INODORO ENTRADA POSTERIOR

COD. SG007747 3061BO

MEDIDAS:
16.5 x 26 x 36 cm

Productos eficientes en el consumo de agua, de gran duración y cierre hermético, resistentes para lugares de alto tráfico.

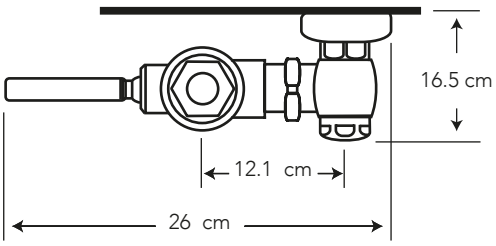

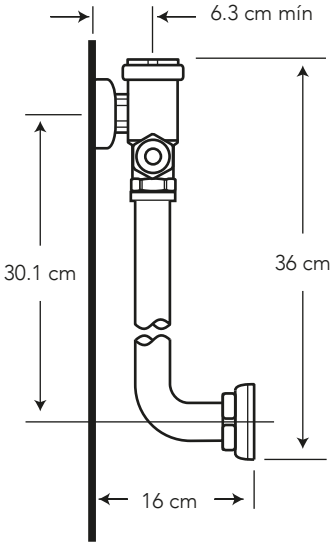

COLORES

Cromo

306

Cero defectos estéticos

CARACTERÍSTICAS

Material: Latón

Cartucho: Cierre automático

Presión de agua recomendada:
35 psi (241 kPa) a 125 psi (860 kPa)

Consumo de Agua:
6 litros por descarga

Vida útil del cartucho:
150.000 ciclos

CUMPLE CON NORMA

- Cumple con la norma ASSE 1037 (Pressurized Flushing Devices - Flushometers - for Plumbing Fixtures)

BRIGGS®

ESPECIFICACIONES

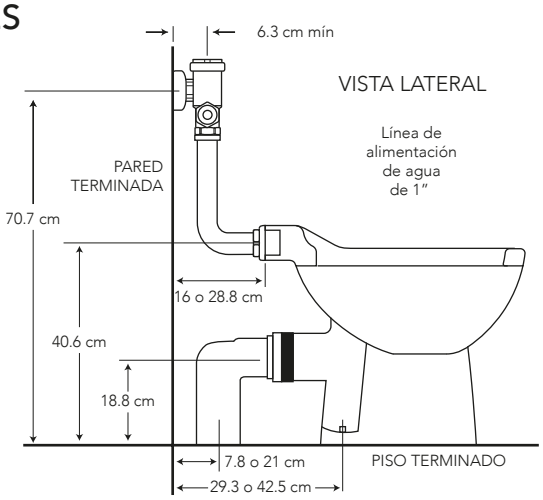

BENEFICIOS

- Mayor durabilidad al estar fabricado en latón, debido a que cuenta con una aleación de cobre más zinc.
- Comodidad de uso para los usuarios al activarse con palanca. Tipo de cierre automático con duración de 3 segundos, optimiza el uso y previene el desperdicio de agua. Ahorra más del 60% de ahorro de agua frente a los fluxómetros tradicionales.
- Compatibilidad de componentes nos permite asegurar el stock de repuestos.
- Producto versátil, puede ser instalado en diferentes modelos de tazas para inodoros de entrada posterior.
- Producto sometido a estrictas pruebas de salinidad realizadas en nuestros laboratorios garantizando que el producto no se oxide en un ambiente húmedo.
- Paquete de manijas, asiento de la válvula de paso y rompe-vacío a moldear con el compuesto de goma PERMEX™ a prueba de la cloramina.
- No es tóxico gracias a su bajo contenido de plomo requerido por norma.

CUIDADOS Y LIMPIEZA

- Se recomienda el uso de agua y jabón suave para el mantenimiento regular del producto. Evitar elementos abrasivos, ácidos o disolventes.
- Puede encontrar consejos y tips en Baño OK, mantenimiento fácil para tu equipo de baño.

BAÑO OK

GARANTÍA

BRIGGS garantiza que sus productos están libres de defectos de fabricación, a partir de la fecha de compra del producto, conforme a los períodos adjuntos:

- Grifería y Broncería: De por vida para el cuerpo principal y acabado en cromo (306). En todos los otros acabados que no sean cromo, cinco (5) años.
- Repuestos de Grifería y Broncería: Dos (2) años. Son las partes internas/externas de la grifería, que están expuestas al desgaste natural por el uso y se adquieren a manera de reposición, para mantenimiento preventivo y/o sustitución de las partes. Por ejemplo: cartuchos, aireadores, manillas, empaques, picos de cocina, duchadores de mano, mangueras, kits de instalación (tuercas, tornillos, arandelas, etc), conectores universales, entre otros.

GARANTIA

SERVICIO AL CLIENTE

1-800-783337

CUSTOMER SERVICE