BRIGGS®

BRIGGSMATIC
PLUS DE PARED PARA LAVAMANOS

COD. SG0057863061CW

MEDIDAS:
17 x 5.9 x 8.5 cm

AIREADOR PARA AHORRO DE AGUA

NEOPERL®

Temporizada

Soluciones tecnológicas adaptadas a las necesidades de instituciones con altos estándares de calidad y ecología. Ideal para lugares de alto tráfico como centros comerciales, hoteles, instituciones educativas, hospitales, aeropuertos entre otros.

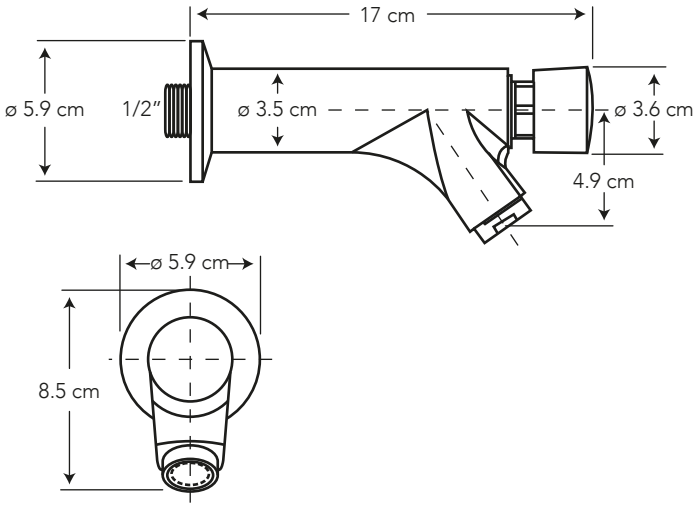

COLORES

Cromo — Cero defectos estéticos

306

CARACTERÍSTICAS

Material: Latón

Aireador: Neoperl - marca líder en el mercado

Cartucho: Cierre automático

Presión de agua recomendada: 35 psi (241 kPa) a 125 psi (860 kPa)

Consumo de Agua: 0.7 litros por descarga

Conexión: 1/2" x 14 NPT para conexión a la pared

Vida útil del cartucho: 150.000 ciclos

CUMPLE CON NORMA

- Cumple con norma NTE - INEN 3123 basada en la norma ASME 112.18.1 - 2012

BRIGGS®

ESPECIFICACIONES

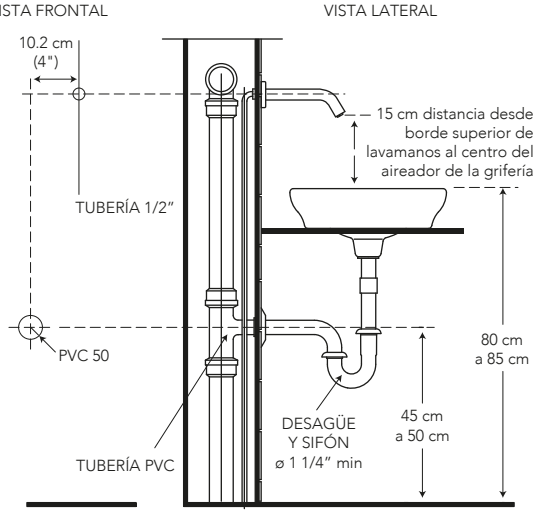

BENEFICIOS

- Comodidad de uso para los usuarios al activarse con botón push. Tipo de cierre automático con duración de 7 segundos, optimiza el uso y previene el desperdicio de agua. Ahorra más del 70% de agua frente a la grifería tradicional.
- Mayor durabilidad al estar fabricado en latón, debido a que cuenta con una aleación de cobre más zinc.
- Compatibilidad de componentes nos permite asegurar el stock de repuestos.
- El cartucho cuenta con un filtro que evita el ingreso de impurezas.
- Producto sometido a estrictas pruebas de salinidad realizadas en nuestros laboratorios garantizando que el producto no se oxide en un ambiente húmedo.
- Grifería probada a 500 psi por un minuto para garantizar la calidad del producto en situaciones de golpes puntuales de aumento brusco de la presión de agua.
- Producto que otorga puntos para construcciones que certifican EDGE o LEED.
- No es tóxico gracias a su bajo contenido de plomo requerido por norma, garantizando que el agua es apta para el consumo.

CUIDADOS Y LIMPIEZA

- Se recomienda el uso de agua y jabón suave para el mantenimiento regular del producto. Evitar elementos abrasivos, ácidos o disolventes.
- Puede encontrar consejos y tips en Baño OK, mantenimiento fácil para tu equipo de baño.

BAÑO OK

GARANTÍA

GARANTIA

BRIGGS garantiza que sus productos están libres de defectos de fabricación, a partir de la fecha de compra del producto, conforme a los períodos adjuntos:

- Grifería y Broncería: De por vida para el cuerpo principal y acabado en cromo (306). En todos los otros acabados que no sean cromo, cinco (5) años.
- Repuestos de Grifería y Broncería: Dos (2) años. Son las partes internas/externas de la grifería, que están expuestas al desgaste natural por el uso y se adquieren a manera de reposición, para mantenimiento preventivo y/o sustitución de las partes. Por ejemplo: cartuchos, aireadores, manillas, empaques, picos de cocina, duchadores de mano, mangueras, kits de instalación (tuercas, tornillos, arandelas, etc), conectores universales, entre otros.

SERVICIO AL CLIENTE

1-800-783337

CUSTOMER SERVICE