Escurridor Derecho

Escurridor Izquierdo

FREGADERO EMPOTRADO 800 x 500 MM 1C 1E

Derecho COD. JHEC0000**6141**CJ
Izquierdo COD. JHEC0000**6161**CJ

MEDIDAS:
50 cm x 80 cm x 15.5 cm

Diseño moderno, aporta sobriedad y alta estética. Resaltan tu estilo y armonizan tu ambiente de cocina.

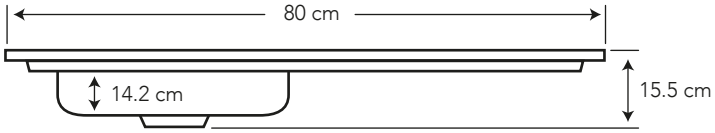

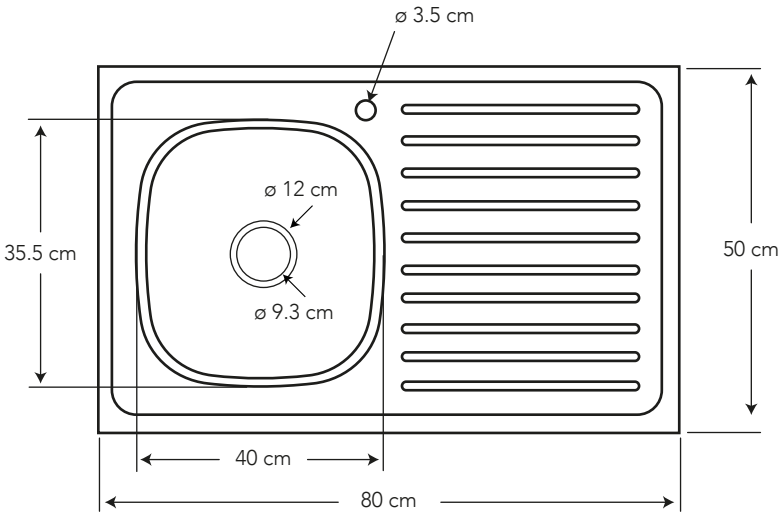

Desagüe de ø 11 cm

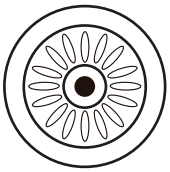

COLORES

Acero Inoxidable

515

Cero defectos estéticos

CARACTERÍSTICAS

Material:	Acero inoxidable SS201, satinado
Tipo:	Empotrado
Modelo:	Fregadero de 1 pieza, 1 cubeta con escurridor derecho o izquierdo
Grifería:	Tipo monomando o monoblock sobre fregadero

BRIGGS®

ESPECIFICACIONES

• Capacidad de agua:	11.8 litros
• Peso del Fregadero:	2.3 kg
• Peso del Desagüe:	0.5 kg
• Espesor:	0.06 cm
• Tolerancia dimensional fregadero:	máximo 0.5 cm

¿QUÉ INCLUYE?

- Desagüe ø 11 cm
- Sifón completo
- Kit de fijación
- Cinta adhesiva sellante

BENEFICIOS

- Gran resistencia por estar fabricado en acero inoxidable SS201 con alta estética y asepsia. Evita la oxidación de los bordes del fregadero.
- Mayor durabilidad de la cubeta, pues cuenta con ranuras del secador más profundas, evita la corrosión y facilita la limpieza.
- No es tóxico gracias a su bajo contenido de plomo requerido por norma.

CUIDADOS Y LIMPIEZA

- Se recomienda lavar, enjuagar y secar los fregaderos completamente con un paño suave después de cada uso, para la eliminación de suciedad y prevenir el crecimiento de depósitos minerales en la superficie y de manchas del agua que tiene apariencia blanquecina.
- Evite limpiar el fregadero con químicos fuertes, que pueden causar oxidación como: removedores de pintura, ácidos cítricos, ácidos muriáticos, cloro puro (solo se permite el uso de cloro mezclado con agua, la aplicación deber ser breve y se debe enjuagar con abundante agua).
- No almacenar bajo el fregadero productos químicos para la limpieza, puede producir vapores que se condensen en la parte inferior del fregadero, pudiendo ocasionar los mismos efectos de oxidación.
- Para proyectos o viviendas donde se estén realizando aún obras de pintura, enlucido, pegado de los revestimientos, se recomienda dejar tapado el fregadero con un plástico y con ventilación (abrir ventanas), en caso de uso de productos químicos. Evitar que salpique cemento, puede rayar a los fregaderos.
- Para despegar restos de cemento o restos del emporado de la cerámica, evite el uso de productos de limpieza agresivos, ni estropajos de metal, polvos de limpiar ollas, herramientas como cuchillos afilados o algún instrumento corto punzante.
- No corte directamente sobre la superficie del fregadero.
- No limpie el fregadero con fuerza y menos en sentido contrario a las líneas del acabado.

BAÑO OK

GARANTÍA

GARANTIA

BRIGGS garantiza que sus productos están libres de defectos de fabricación, a partir de la fecha de compra del producto, conforme a los períodos adjuntos:

- Fregaderos: Un (1) año. En funcionamiento y acabado del fregadero y repuestos.