DESAGÜE 1 1/4" ABS CROMADO CON REJILLA

COD. SC004022 3061BL

MEDIDAS:
ø 5 x 21 cm

Diseñado especialmente para los lavamanos con rebosadero.

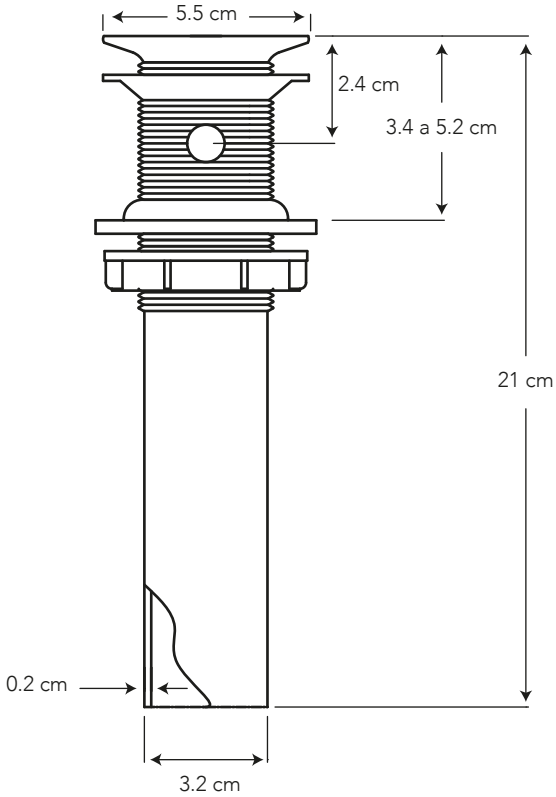

COLORES

Cromo — Cero defectos estéticos

306

CARACTERÍSTICAS

Material: Plástico ABS de alta resistencia

Peso: 96 gramos

Tipo: con rebosadero

Tubería de Descarga: 1 1/4" (3.2 cm)

CUMPLE CON NORMA

- Cumple con norma de referencia NTE INEN 2901 Accesorios de Desagüe para Artefactos Sanitarios.

BRIGGS®

BENEFICIOS

- Funciona en todos los lavamanos con rebosadero.
- Gran durabilidad por estar fabricado con plástico de alta resistencia.
- El ajuste de los elementos se lo debe realizar manualmente (no utilice herramientas). No someter a las conexiones roscadas a torques excesivos.
- No utilice pegantes, use únicamente teflón. Nunca tape los huecos de rebose.

CUIDADOS Y LIMPIEZA

- Revise las conexiones para detectar posibles goteos que se puedan manifestar por mala ubicación o presión de objetos sobre el producto. Evitar elementos abrasivos, ácidos o disolventes.

GARANTÍA

BRIGGS garantiza que sus productos están libres de defectos de fabricación, a partir de la fecha de compra del producto, conforme a los períodos adjuntos:

- Complementos: Dos (2) años. Aquellos que para el caso de ciertas griferías vienen en el mismo embalaje y/o que se emplean para su instalación, es decir llaves angulares y mangueras flexibles.

BAÑO OK

GARANTIA