BRIGGS®

CAMBIADOR DE PAÑALES

COD. SC002175 0001CW

MEDIDAS:
59 x 85 x 49 cm

Proporciona conveniencia y comodidad a padres y cuidadores, permitiéndoles cambiar pañales de manera higiénica y segura en cualquier momento.

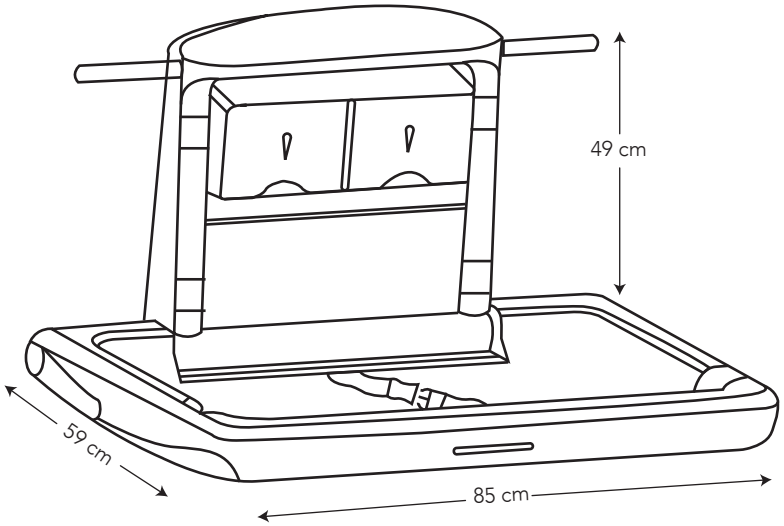

COLORES

Blanco

130

CARACTERÍSTICAS

Material:	PE Polietileno
Peso máx:	35 kg

CERTIFICACIÓN

- Cumple con certificación CE, marca de la Unión Europea para ciertos grupos o productos industriales.

BRIGGS

BENEFICIOS

- **Durabilidad:** Los cambiadores de pañales de polietileno son altamente duraderos, lo que los hace ideales para el uso constante en entornos institucionales.
- **Higiene:** Su material resistente y fácil de limpiar garantiza un ambiente higiénico para cambiar pañales.
- **Seguridad:** Diseñados con bordes elevados y sistemas de sujeción, proporcionan un entorno seguro para cambiar a los bebés.
- **Funcionalidad:** Su diseño versátil y práctico los hace adecuados para su instalación en baños institucionales de todo tipo.
- **Sostenibilidad:** El polietileno es un material reciclable, lo que los convierte en una opción más respetuosa con el medio ambiente para entornos institucionales.

CUIDADOS Y LIMPIEZA

- Se recomienda el uso de agua y jabón suave para el mantenimiento regular del producto. Evitar elementos abrasivos, ácidos o disolventes.
- Puede encontrar consejos y tips en Baño OK, mantenimiento fácil para tu equipo de baño.

GARANTÍA

BRIGGS garantiza que sus productos están libres de defectos de fabricación, a partir de la fecha de compra del producto, conforme a los períodos adjuntos:

- Complementos: Dos (2) años. Aquellos que para el caso de ciertas griferías vienen en el mismo embalaje y/o que se emplean para su instalación, es decir: Sifones plásticos y metálicos, Desagües plásticos y metálicos, Llaves angulares y mangueras flexibles, Empaques.

¿QUÉ INCLUYE?

- Set de anclajes a la pared 4 UN
- Tapa cobertor 4 UN

BAÑO OK

GARANTIA